Table of Contents

Скользящие опоры стропил 2
Фотографии крыши в процессе монтажа 2

Скользящие опоры стропил

Скользящая опора для деревянных стропил, изготавливаются из стали горячеоцинкованной 08ПС по ГОСТ 14918-80. Толщина 2 мм.

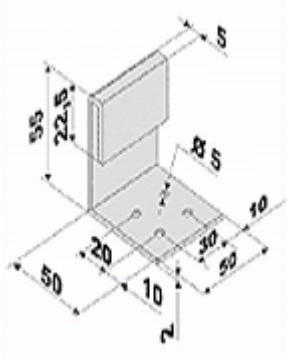

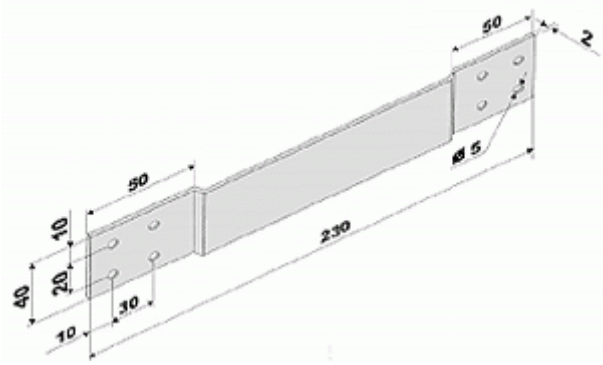

Размер - 270*40*2.0 мм, Упаковка - 20 шт, Артикул - 221012700

Размер - 70*90*50*40*2.0 мм, Упаковка - 20 шт, Артикул - 221010700

- Узлы опирания скользящих стропил в коньке и на стены и прогоны

Фотографии крыши в процессе монтажа

From:
https://kibi.ru/ - **Киби.ru**

Permanent link:
https://kibi.ru/dom/skolzjaschaja_opora_stropil?rev=1277472842

Last update: **2010/06/25 17:34**